NO	SYMBOL
1	GND
2	LEDK
3	LEDA
4	VDD
5	GND
6	SDO
7	D/C
8	CS
9	SCL
10	SDA
11	RESET
12	GND

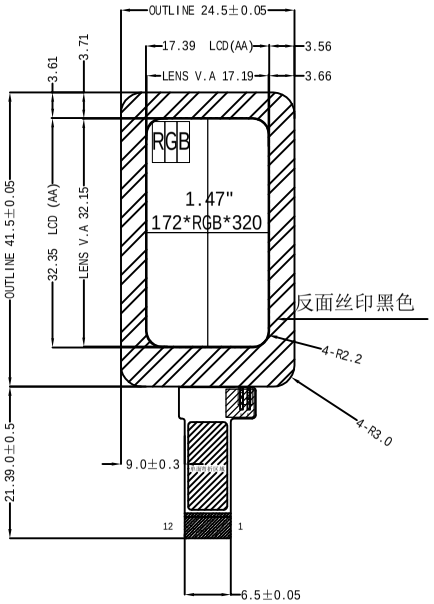

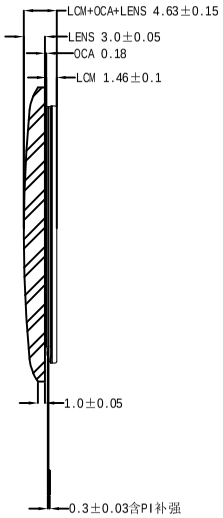

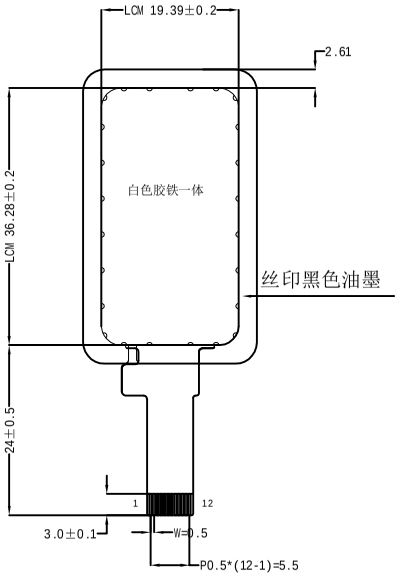

技术要求：

1，产品材料环保，符合ROSH要求。

2，BM区域油墨要求：

a,视窗边缘油墨锯齿W（宽度）≤0.15mm，且视窗不超过公差；

b,色差，颜色均匀，不得有异物，污点等缺陷；

c,边缘漏光白边W（宽度）≤0.5mm

3，玻璃硬度≥7H，玻璃透明度大于90%，丝印黑色；

NOTES:

1. DISPLAY TYPE:1.47"IPS TFT/TRANSMISSIVE/NORMALLY BLACK
2. VIEWING DIRECTION: All
3. DRIVER IC:NV3030B
4. OPERATING TEMP.: 20° C~70° C
5. STORAGE TEMP.: -30° C~80° C
6. BACKLIGHT: 2 CHIP-WHITE LED
7. LCM+LENS Luminance:450 CD/M2(TYP)
8. UNMARKED TOLERANCE:±0.2
9. 建议机壳开窗可视区比 LCD A.A区单边大 0.3mm
10. 产品符合ROHS标准

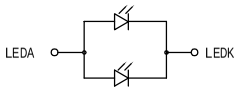

If=40mA Vf=2.8~3.2V

REV	SIGN	DESCRIPTION	PIC	DATE
A	SIGN	首次发行	XW	22/9/6

PART DESCRIPTION	LCM+LENS		深圳市鱼鹰光电科技有限公司 Shenzhen Osprey Optoelectronics Technology Co., Ltd.			
DESIGNED			UNIT mm	SCALE 1.00	3rd ANGLE	SIZE A4	SHEET NUMBER 1of1
CHECKED			PART NUMBER			DRAWING REV. A
APPROVED			MODEL NAME YDP147HT003-V3			PART NUMBER VER. N/A